МЕБЕЛЬНЫЙ КОНСТРУКТОР М-КІТ

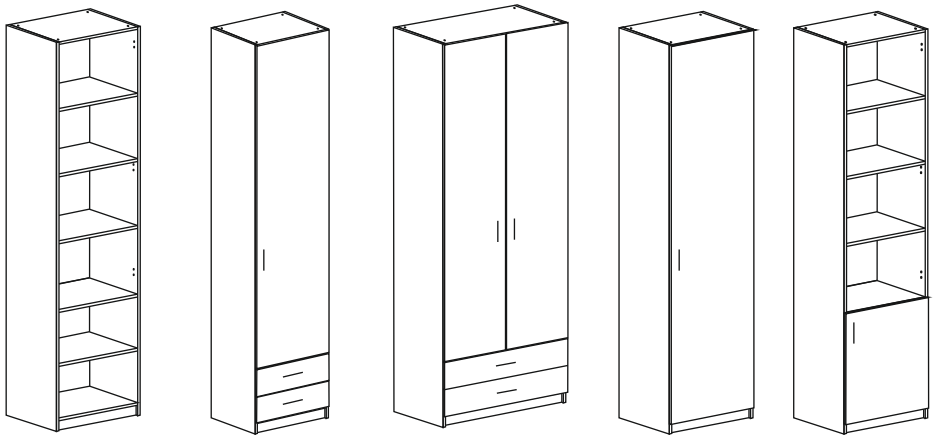

Внимательно изучите инструкцию перед сборкой изделия

ШКАФЫ ВЫСОТОЙ 2320мм ГЛУБИНА 480, 560мм

Уважаемые покупатели

Данное руководство поможет Вам произвести сборку корпусной мебели из предлагаемых нами деталей и комплектов фурнитуры.

ВАЖНАЯ ИНФОРМАЦИЯ!

Ниже приведены некоторые советы по процессу сборки:

Для сборки корпусов Вам потребуется минимальный набор инструментов - крестовая и плоская отвёртки, шуруповёрт, пилка по ДВП, уровень (для установки подвесных корпусов).

ВНИМАНИЕ! Номер необходимого отверстия для установки крепежа считается сверху вниз!

1) Сборку корпусов и их установку лучше всего производить вдвоём.

2) Пол помещения, где производится сборка корпусов, должен быть ровным, укрыт материалом, чтобы покрытие пола не привело к появлению царапин на деталях; ковёр, если имеется, лучше убрать

3) Не распаковывайте все детали и фурнитуру разом, чтобы это не привело к путанице. Производите сборку модулей один за одним.

4) Процесс сборки подробно описан в данном руководстве, если у Вас возникнут вопросы - Вы можете обратиться к продавцам-консультантам. Так же в нашем выставочном зале собраны практически все возможные виды корпусов, это поможет Вам наглядно увидеть, как должно выглядеть конечное изделие.

5) После завершения сборки корпуса необходимо произвести его установку и навеску. Крепёж к стене не входит в комплект фурнитуры, так как должен подбираться под вид и отделку стен.

6) Не устанавливайте дверки и ящики в корпус, пока не произведены установка, навеска и монтаж межсекционных стяжек (это может привести к опрокидыванию корпуса).

7) После установки всех нижних корпусов мебели, а так же после навески всех подвесных корпусов - рекомендуется произвести установку межсекционных стяжек, что позволит корпусу стать жёстким.

8) Любой корпус должен быть прикреплен к стене, если его установка производится отдельно от остальных корпусов мебели.

Инструменты

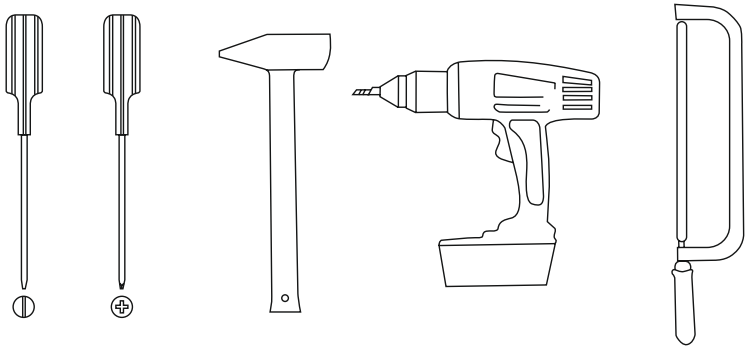

Фурнитура

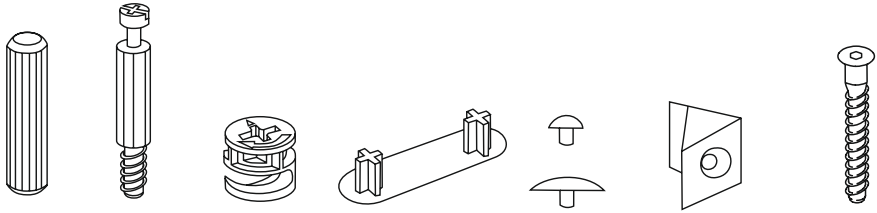

Шкант 8х30мм | Дюбель | Эксцентрик | Подпятник | Зуглушки | Стабилизатор | Евровинт 7х50

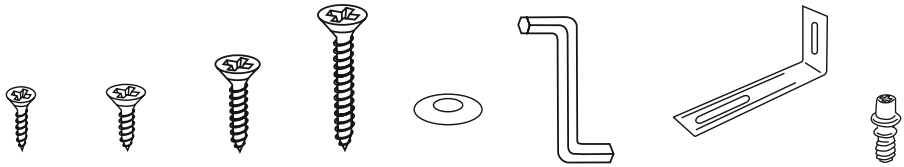

Винт саморез 3х16 | Винт саморез 4х16 | Винт саморез 4х25 | Винт саморез 4х40 | Шайба | Ключ для евровинта | Уголок овербаланс | Винт для флипера

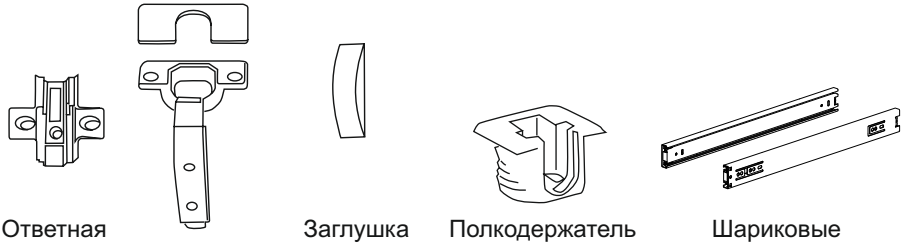

Ответная планка | Петля | Заглушка на петлю | Полкодержатель флипер | Шариковые направляющие

1 Монтаж шкантов, дюбелей
Установка подпятников

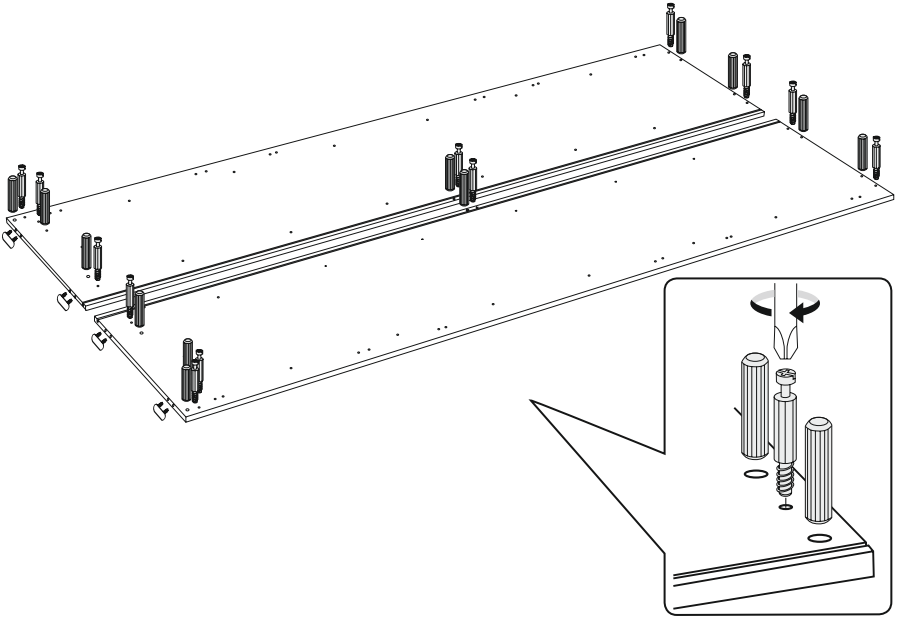

1.1 Установка панелей и монтаж задней стенки

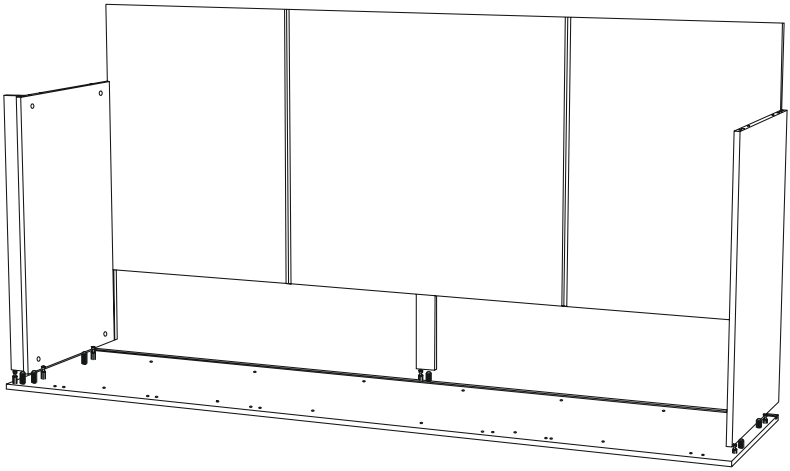

2 Установка вертикальной боковины

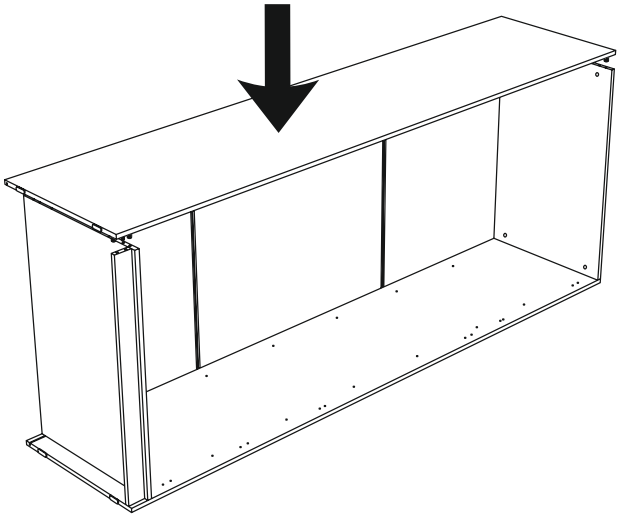

3 Установить и затянуть эксцентрики

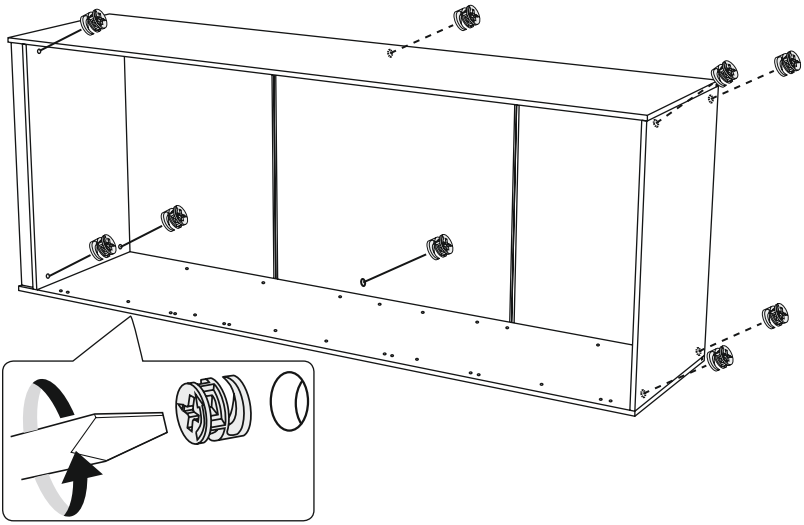

6 Фиксация задней стенки

*Винт саморез 3*16

Разместить модуль на горизонтальной поверхности дном наверх, проверить геометрию корпуса измерив диагонали, A=B

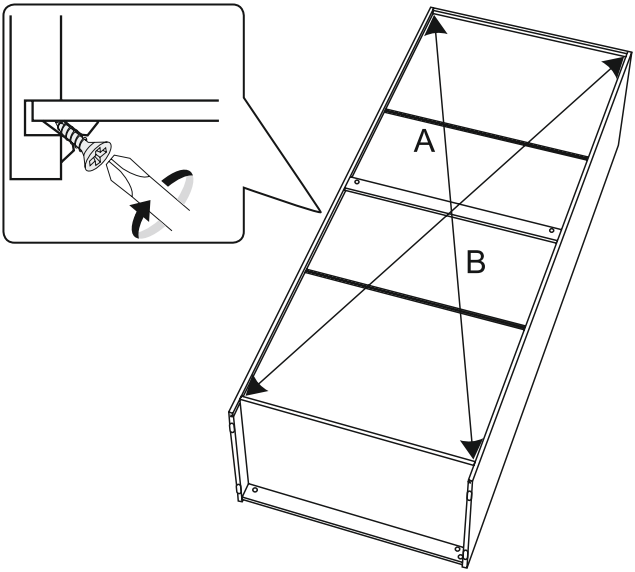

Для фиксации задней стенки установить стабилизаторы. Расстояние от угла до стабилизатора должно быть не более 100 мм

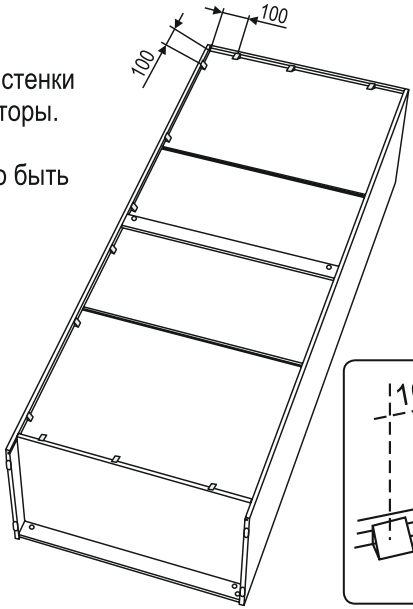

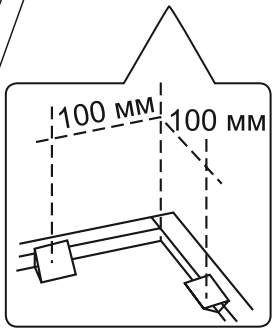

7 Установка фасадов

*Евровинт 6,3*11

Высота фасада 2252 мм

Прикрутить ответную планку
петли евровинтами 6,3*11
Нумерация отверстий
начинается сверху боковины

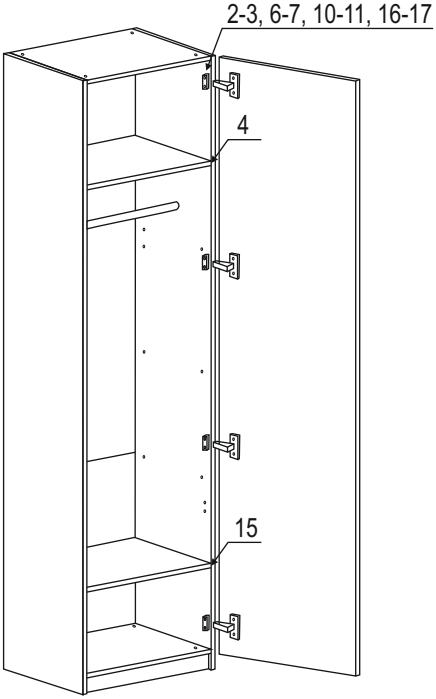

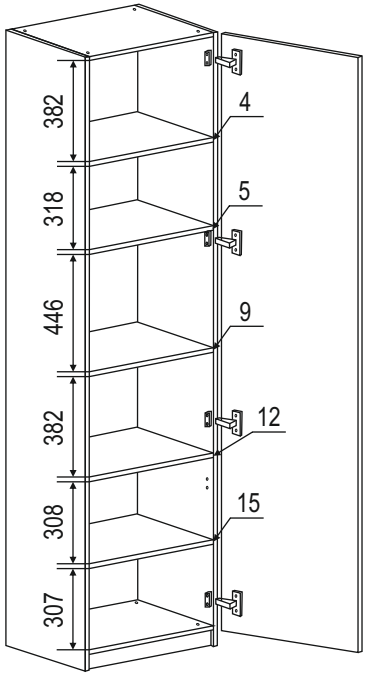

Установить петли

*Винт саморез 4*16

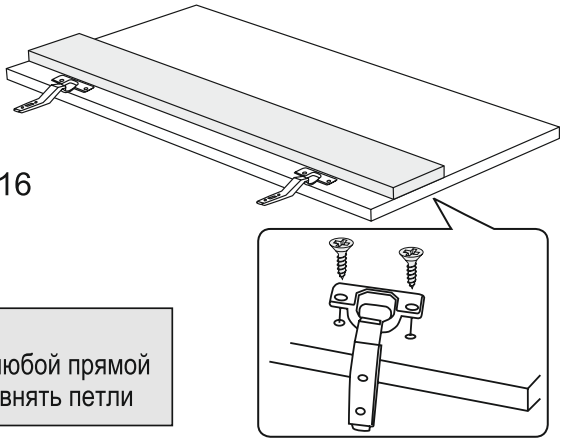

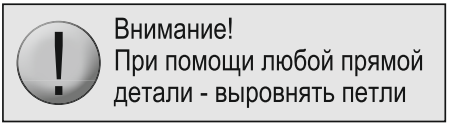

8 Установка фасадов

*Евровинт 6,3*11

Высота фасада 652 мм

Прикрутить ответную планку петли евровинтами 6,3*11
Нумерация отверстий начинается сверху боковины

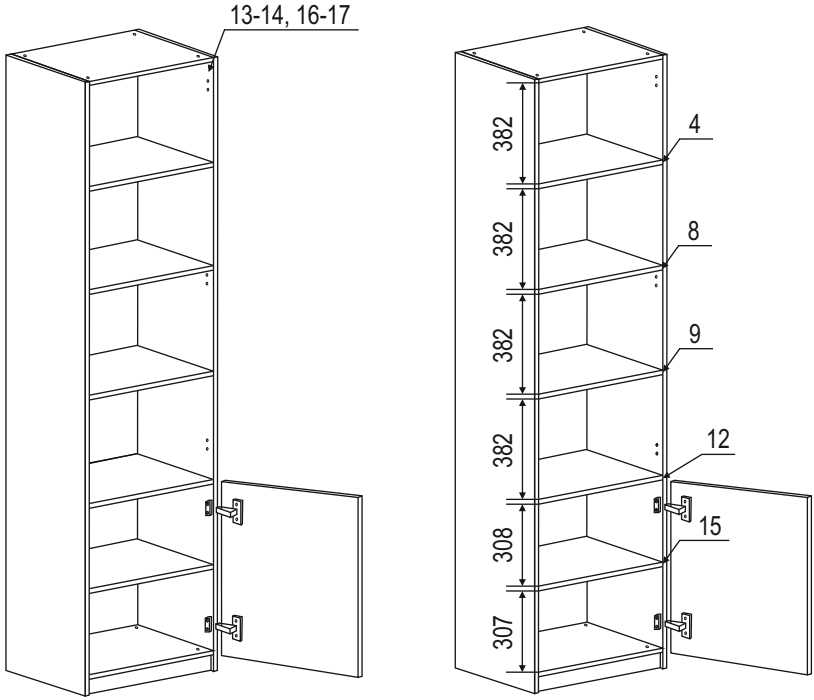

9 Установка фасадов

Высота фасадов 1924 мм и 2 ящика
Высота фасадов 160 мм

Прикрутить ответную планку петли евровинтами 6,3*11
Нумерация отверстий начинается сверху боковины

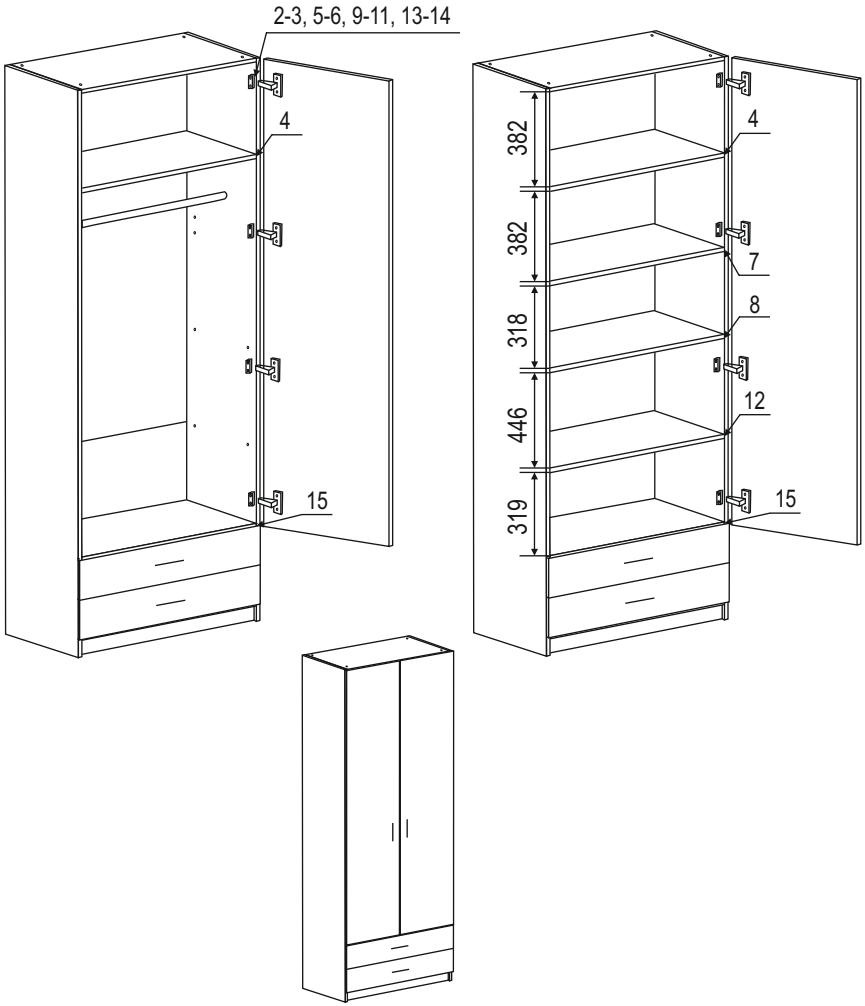

9 Установка направляющих

Закрепить направляющие к боковым стенкам. Для шариковых направляющих скрытого монтажа используются евровинт 6,3x11, для шариковых телескопических направляющих саморезы 4x16
Нумерация отверстий начинается сверху боковины

Шариковые телескопические направляющие

Шариковые направляющие скрытого монтажа

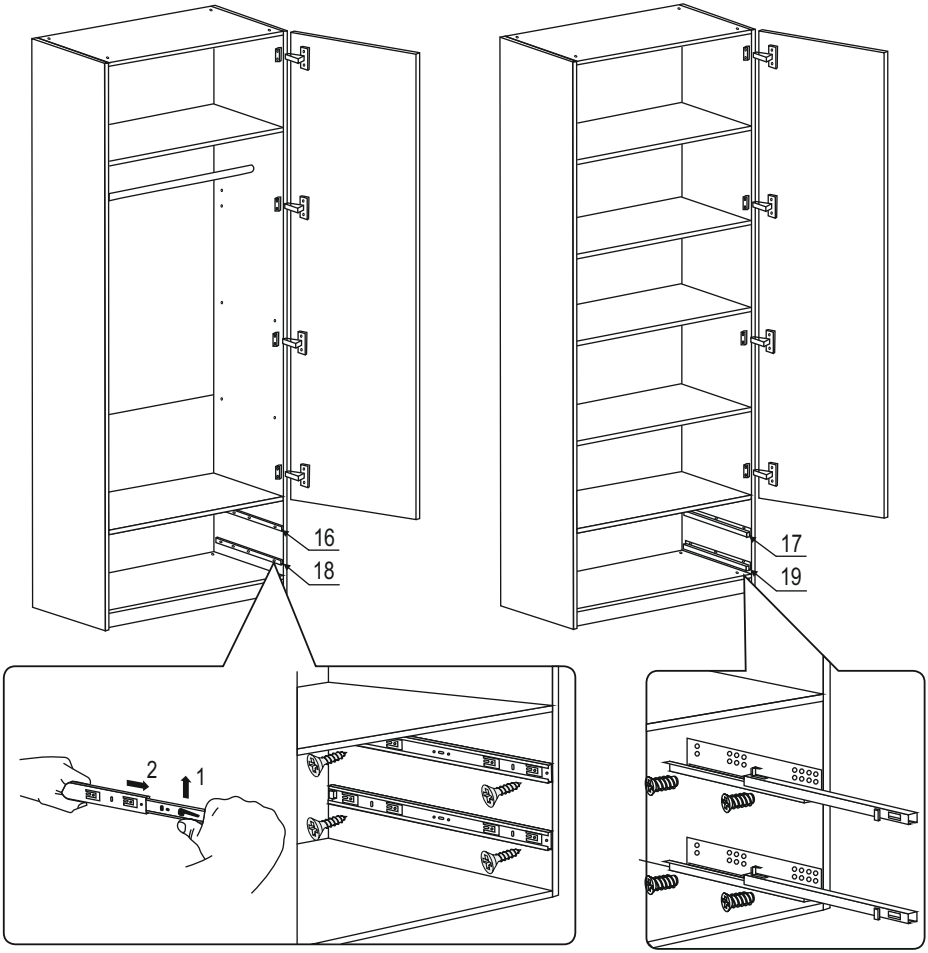

10 Крепление к стене

*Винт-саморез 4*16
*Шайба

Закрепить модуль к стене, чтобы избежать опрокидывания. Установить уголки на нижнюю пласть крышки на растояние от края не менее 80мм. Предварительно в ДВП вырезать отверстие под уголок. Крепеж к стене в комплект фурнитуры не входит.

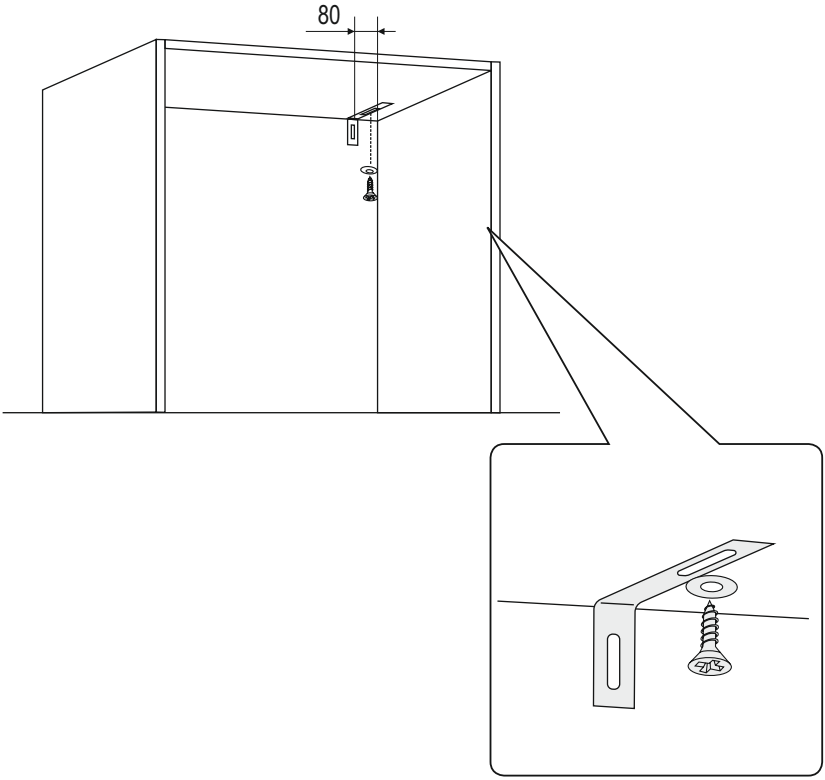

11 Сборка ящиков. Монтаж евровинтов и шкантов

Для фасадов 160мм

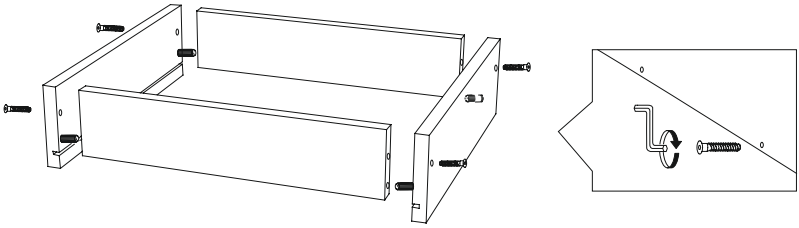

12 Установка планки

Винт саморез 4х40

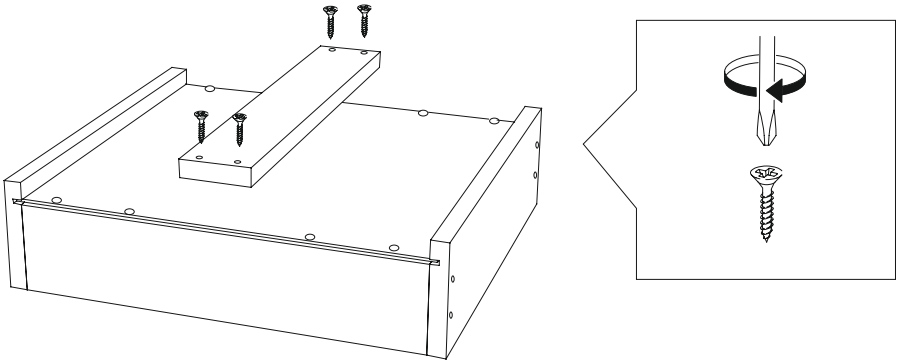

13 Установка ручек на фасад

Просверлить отверстия под ручку диаметром 5мм в фасаде.
Приложить фасад к ящику (с учетом разметки из пункта 14), через отверстия под ручку отметить места на передней стенке ящика и просверлить глухие отверстия для погружения шляпок винтов.

14 Установка фасада

Винт саморез 4х25

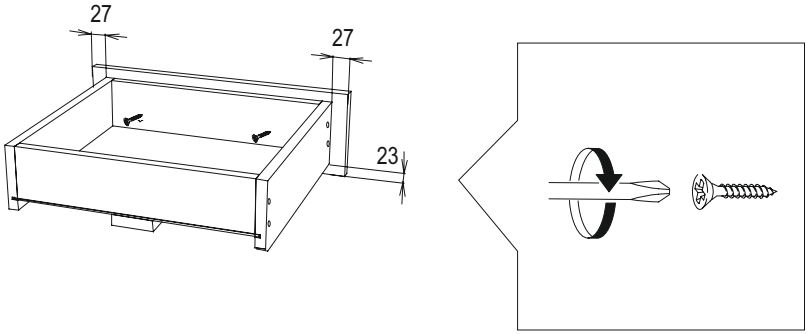

15 Установка напраялющих

Винт саморез 4x16
Шариковые телескопические направляющие

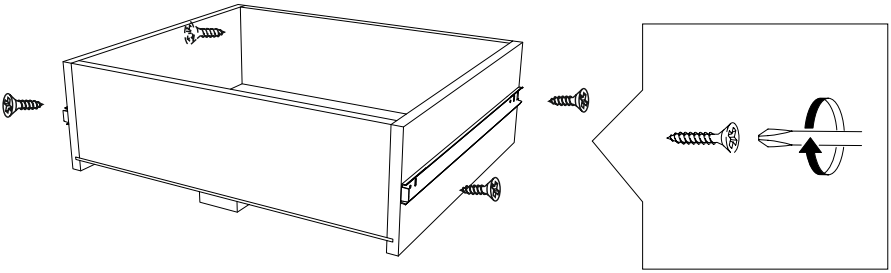
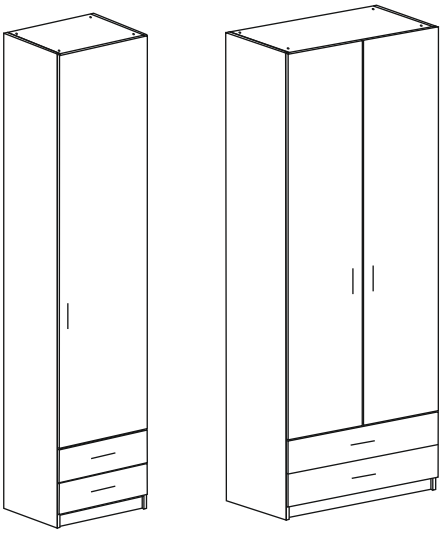
16 Установить ящик в корпус комода